WIZE
AV SOLUTIONS

Настенное крепление для видеостен с Push in pop Out механизмом

VW55GX

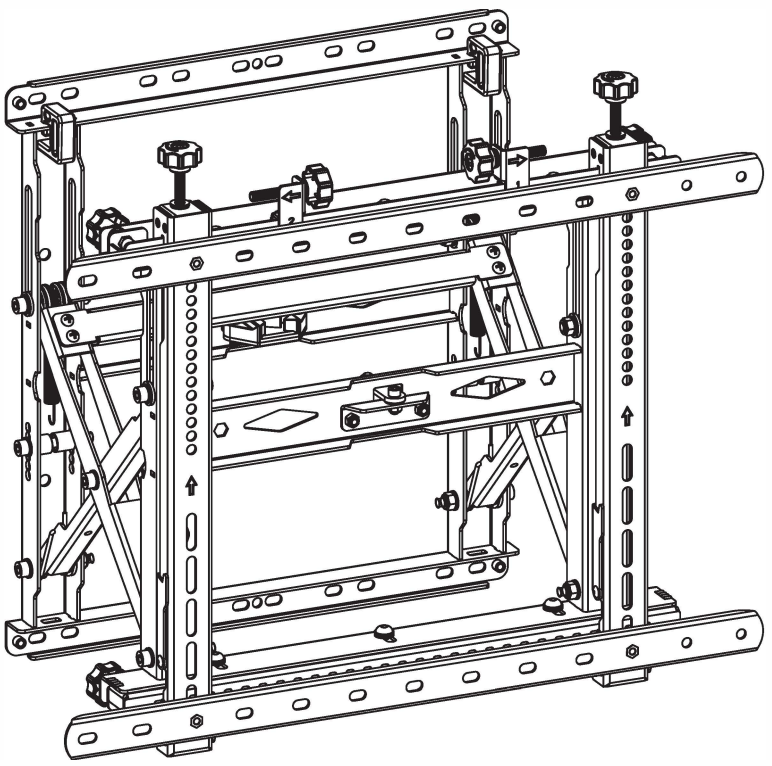

VW55GX	VESA 200x200 300x200 400x200 300x300 400x300 400x400 600x400	70" MAX	70kg (154lbs) RATED

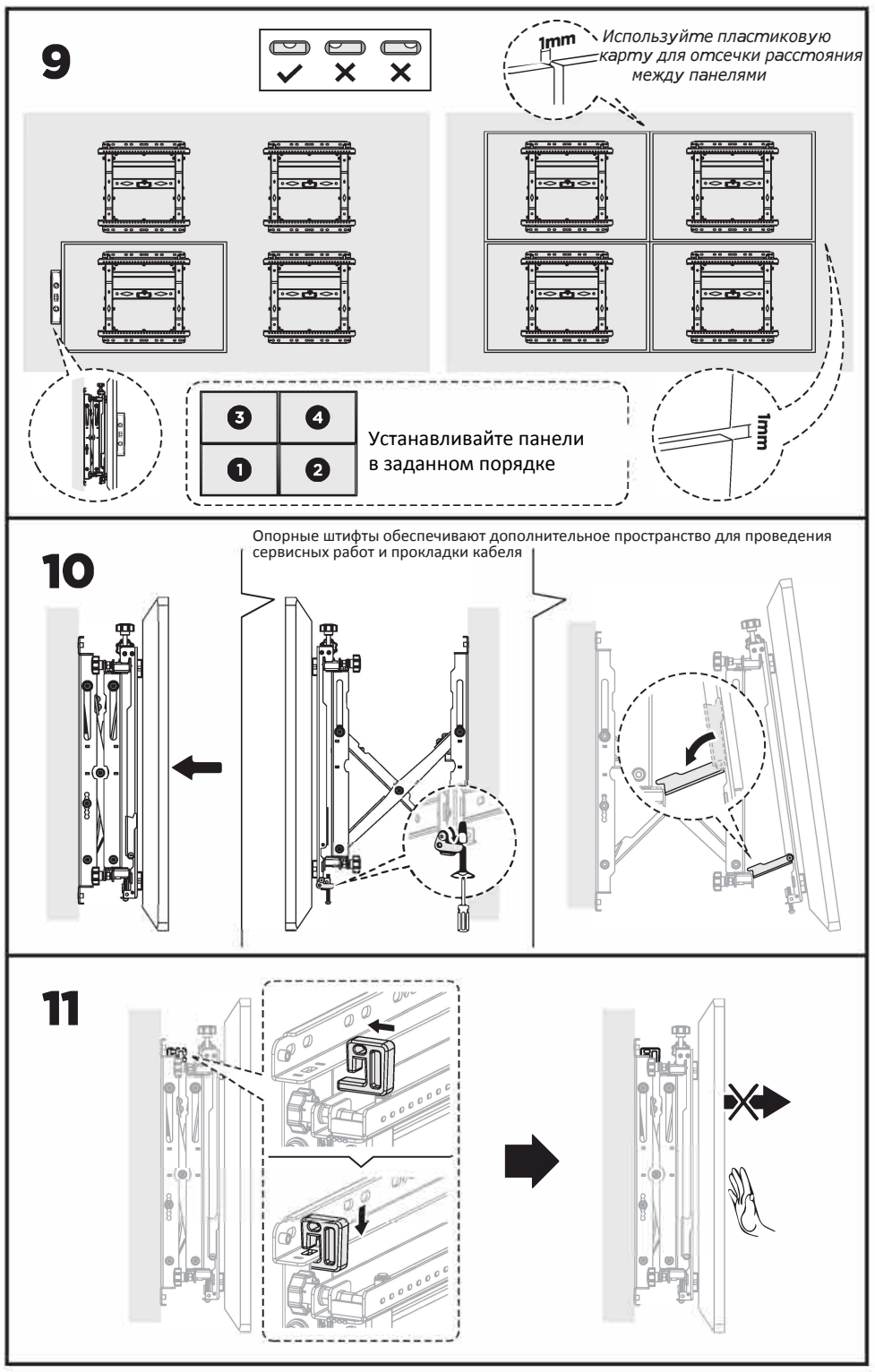

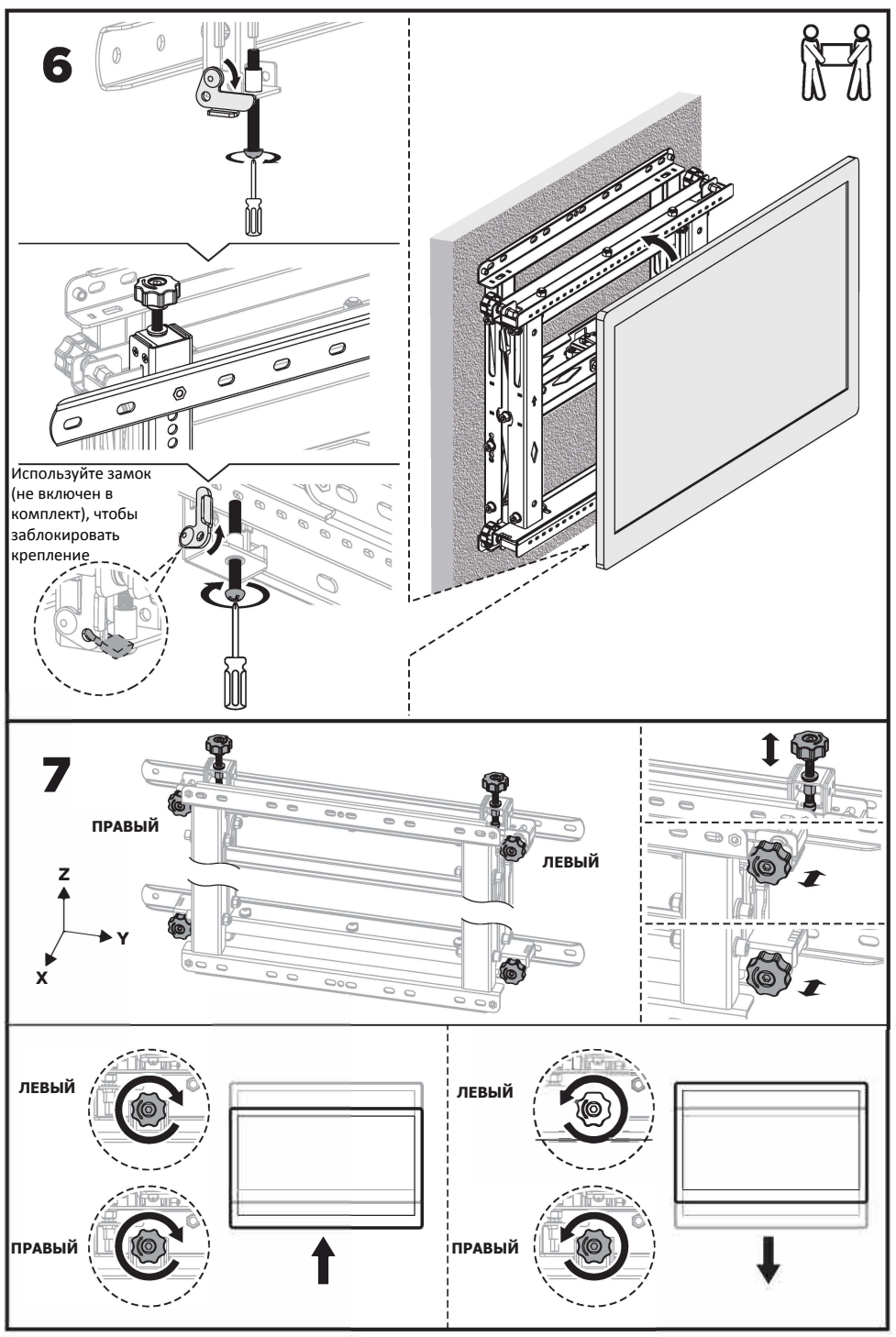

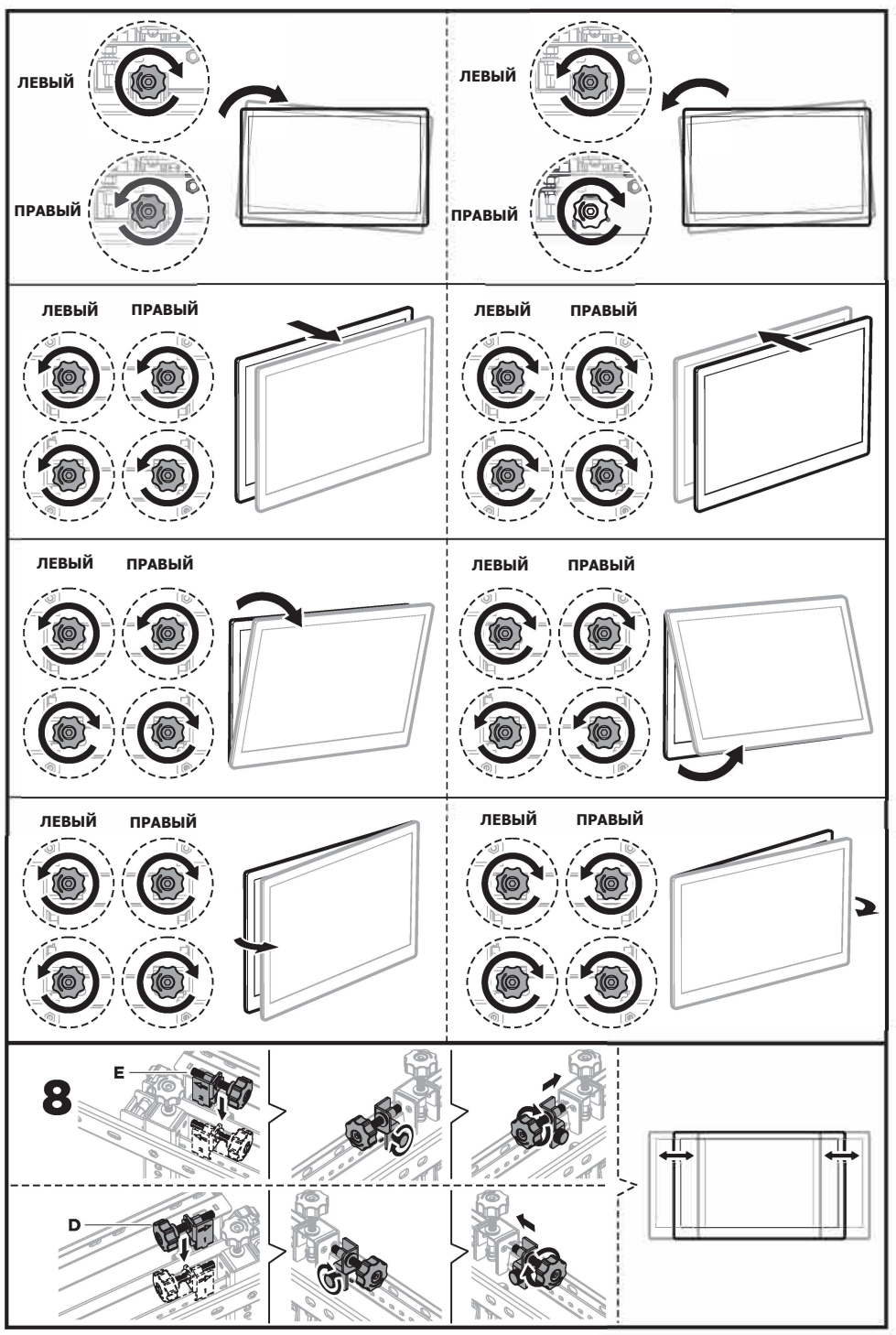

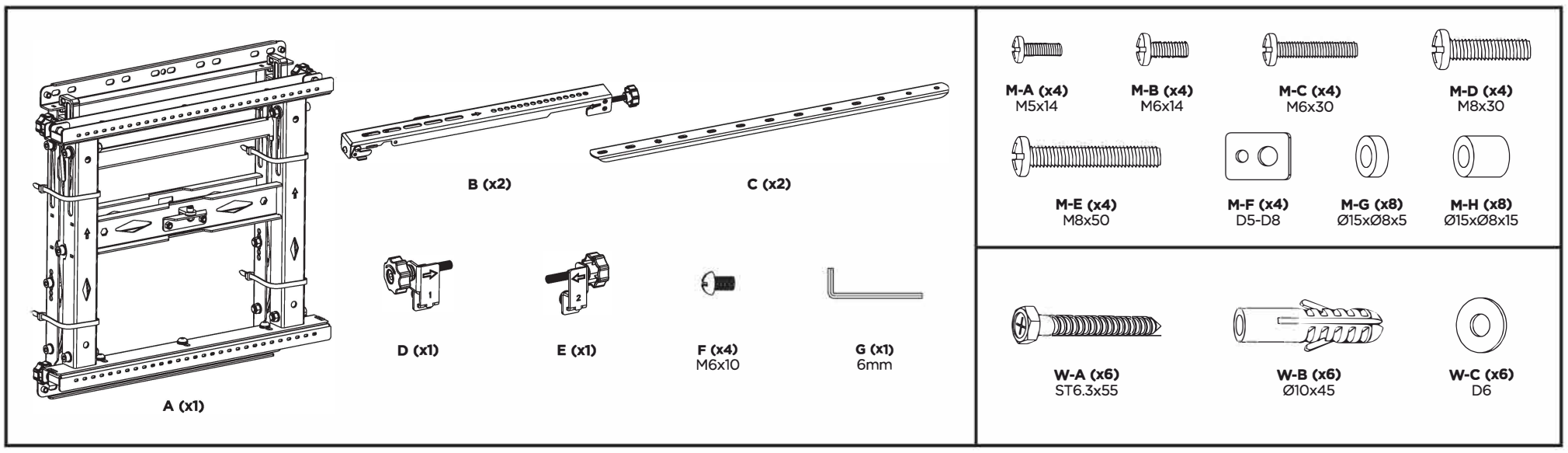
A (x1)
B (x2)
C (x2)
D (x1)
E (x1)
F (x4)
M6x10
G (x1)
6mm
M-A (x4)
M5x14
M-B (x4)
M6x14
M-C (x4)
M6x30
M-D (x4)
M8x30
M-E (x4)
M8x50
M-F (x4)
D5-D8
M-G (x8)
Ø15xØ8x5
M-H (x8)
Ø15xØ8x15
W-A (x6)
ST6.3x55
W-B (x6)
Ø10x45
W-C (x6)
D6

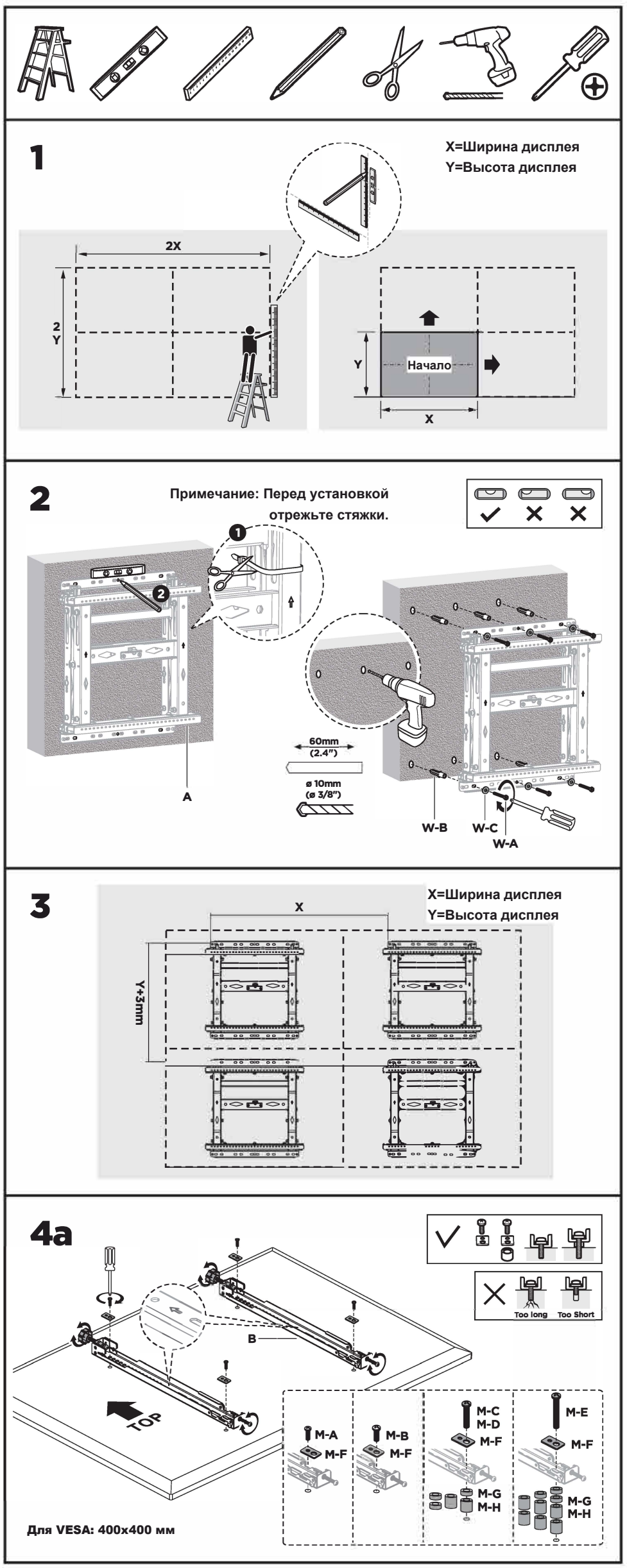
1
X=Ширина дисплея
Y=Высота дисплея
2X
2Y
Y
Начало
X
2
Примечание: Перед установкой отрежьте стяжки.
A
60mm
(2.4")
ø 10mm
(ø 3/8")
W-B
W-C
W-A
3
X=Ширина дисплея
Y=Высота дисплея
X
Y+3mm
4a
Too long
Too Short
B
TOP
M-A
M-F
M-B
M-F
M-C
M-D
M-F
M-G
M-H
M-E
M-F
M-G
M-H
Для VESA: 400x400 мм

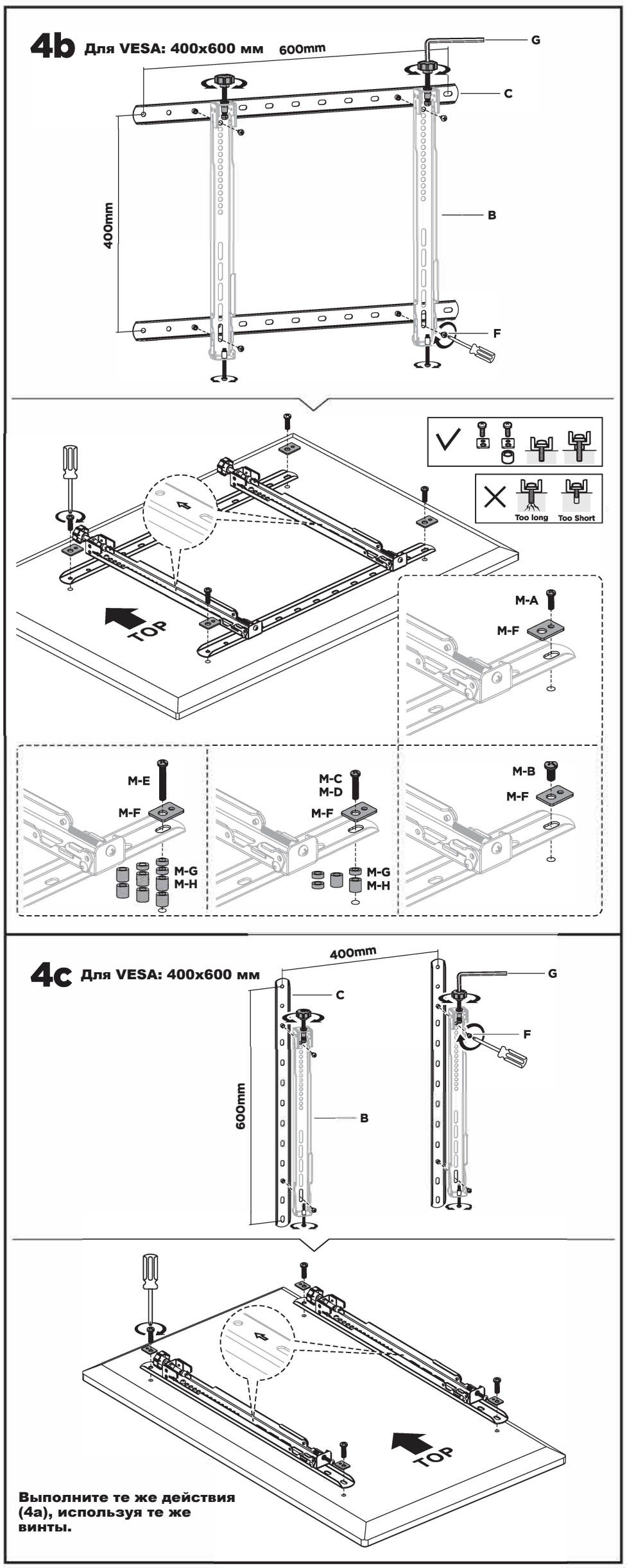
4b
Для VESA: 400x600 мм
600mm
400mm
G
C
B
F
Too long
Too Short
TOP
M-A
M-F
M-E
M-F
M-G
M-H
M-C
M-D
M-F
M-G
M-H
M-B
M-F
4c
Для VESA: 400x600 мм
400mm
600mm
C
B
G
F
TOP
Выполните те же действия (4a), используя те же винты.